DIAMANTE

Caratteristiche generali
Acciaio inox (AISI 304) spazzolato. Filtro antigrasso metallico, asportabile e lavabile. Filtro carbone. Pulsantiera elettronica.

General features
Scotch brite Stainless steel (AISI 304). Metallic grease filter, removable and washable. Charcoal filter. Electronic optical control.

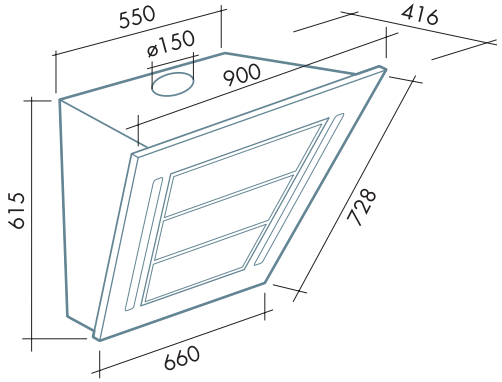

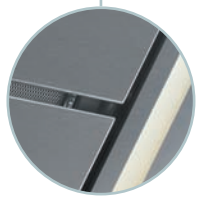

Aspirazione perimetrale Multi-level
Multi-level perimeter suction

Pannello di aspirazione fonoassorbente con aggancio di sicurezza magnetico
Sound absorbing suction panel with magnetic safety hooking

	motore e comandi / motor and control			filtri / filters			illuminazione / lighting					
isola/island	450 m³/h 3 vel.	600 m³/h 3 vel.	800 m³/h 4 vel.	"Base"	"Design"	carbone/charcoal	Halogen lamp		Dicroica lamp		Incandescent lamp	Fluorescent lamp
/												
/												
/												
parete/wall												
/												
90			P.EL.	449 x 162 mm		6						2 x 13 Watt
/												

ACCESSORI OPZIONALI DISPONIBILI: Aspiratore sottotetto - Aspiratore esterno - Prolunga camino parete - Salvietta *Magic Steel*
AVAILABLE OPTIONAL ACCESSORIES: Under-roof extractor fan - Outdoor extractor fan - Wall chimney extension - *Magic Steel* protective and cleaning wipe

- Camino opzionale su richiesta
- s/s chimney available on demand

DIAMANTE

Design

new

800

AISI 304