MELISSA tulip

Caratteristiche generali
Acciaio verniciato. Filtro antigrasso metallico, asportabile e lavabile. Filtro carbone. Slider. Finitura bordo inferiore in legno.

General features
Painted steel, aluminium grease filters, removable and washable, charcoal filters, slider control, wooden frame.

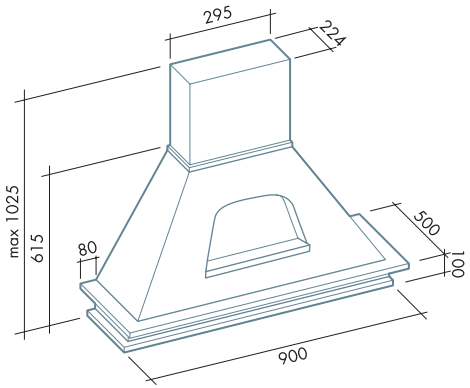

Utile nicchia al centro
Central niche

MELISSA gardenia

Bordo inferiore: legno
Lower frame: wood

Classic

	motore e comandi / motor and control			filtri / filters			illuminazione / lighting					
isola/island	450 m³/h 3 vel.	600 m³/h 3 vel.	800 m³/h 4 vel.	"Base"	"Design"	carbone/charcoal	Halogen lamp		Dicroica lamp		Incandescent lamp	Fluorescent lamp
/												
/												
/												
parete/wall												
/												
90	SL.	SL.		235 x 245 mm		2				2 x 25 Watt		
/												

MELISSA tulip

450 600