NINFEA

Caratteristiche generali
Acciaio verniciato. Filtro antigrasso metallico, asportabile e lavabile. Filtro carbone. Slider. Finitura bordo inferiore in legno.

General features
Painted steel, aluminium grease filters, removable and washable, charcoal filters, slider control, wooden frame.

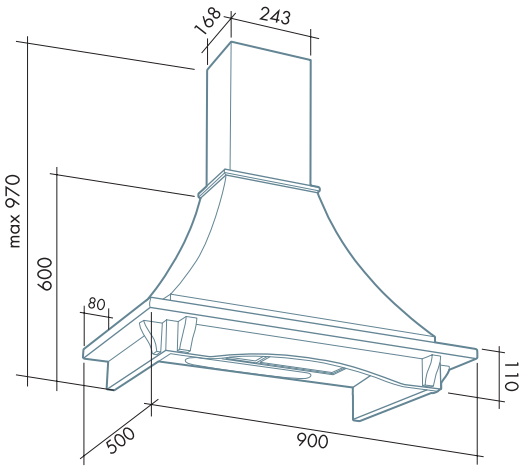

NINFEA gardenia

Bordo inferiore: legno
Lower frame: wood

Classic

	motore e comandi / motor and control			filtri / filters			illuminazione / lighting					
isola/island	450 m³/h 3 vel.	600 m³/h 3 vel.	800 m³/h 4 vel.	"Base"	"Design"	carbone/charcoal	Halogen lamp		Dicroica lamp		Incandescent lamp	Fluorescent lamp
/												
/												
/												
parete/wall												
/												
90	SL.	SL.		235 x 245 mm		2				2 x 25 Watt		
/												

ACCESSORI OPZIONALI DISPONIBILI: Prolunga camino parete h 850
AVAILABLE OPTIONAL ACCESSORIES: wall chimney extension h 850

NINFEA

450 600